Řez 1–1

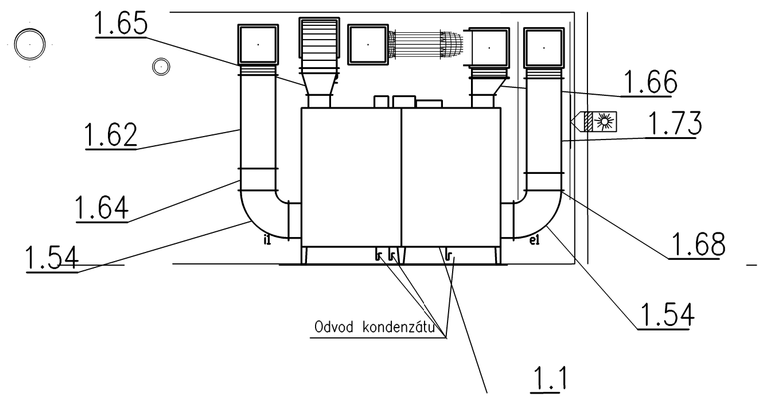


Řez 2–2

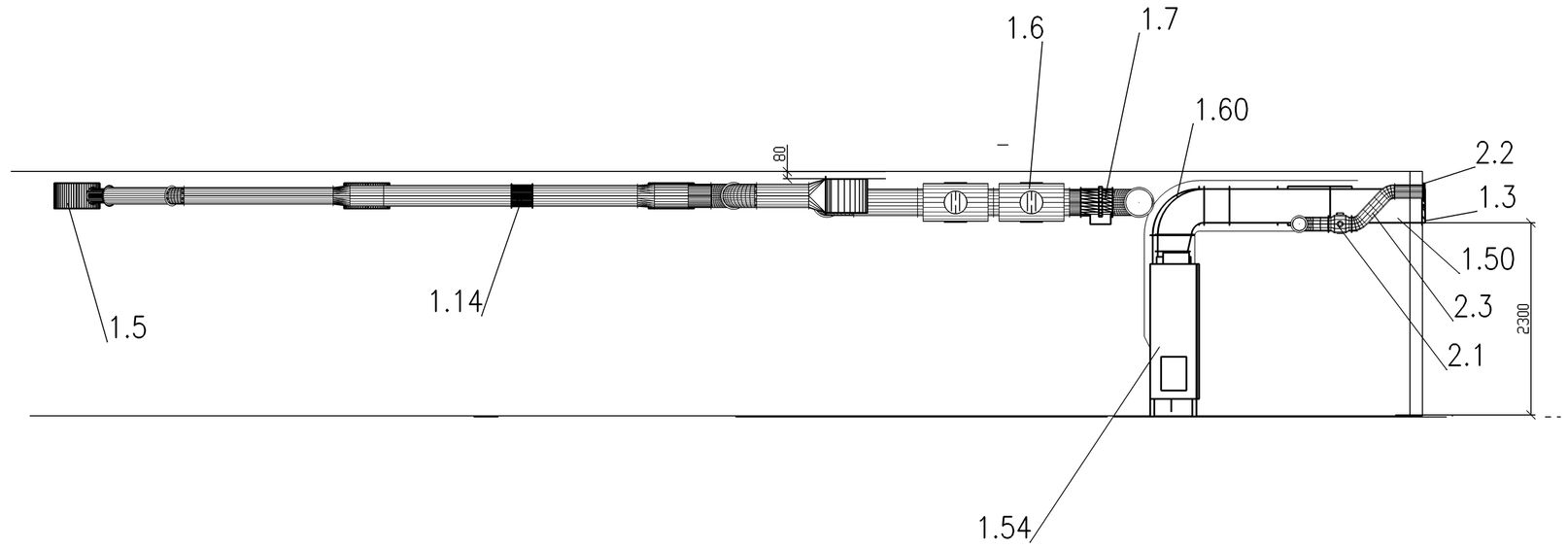


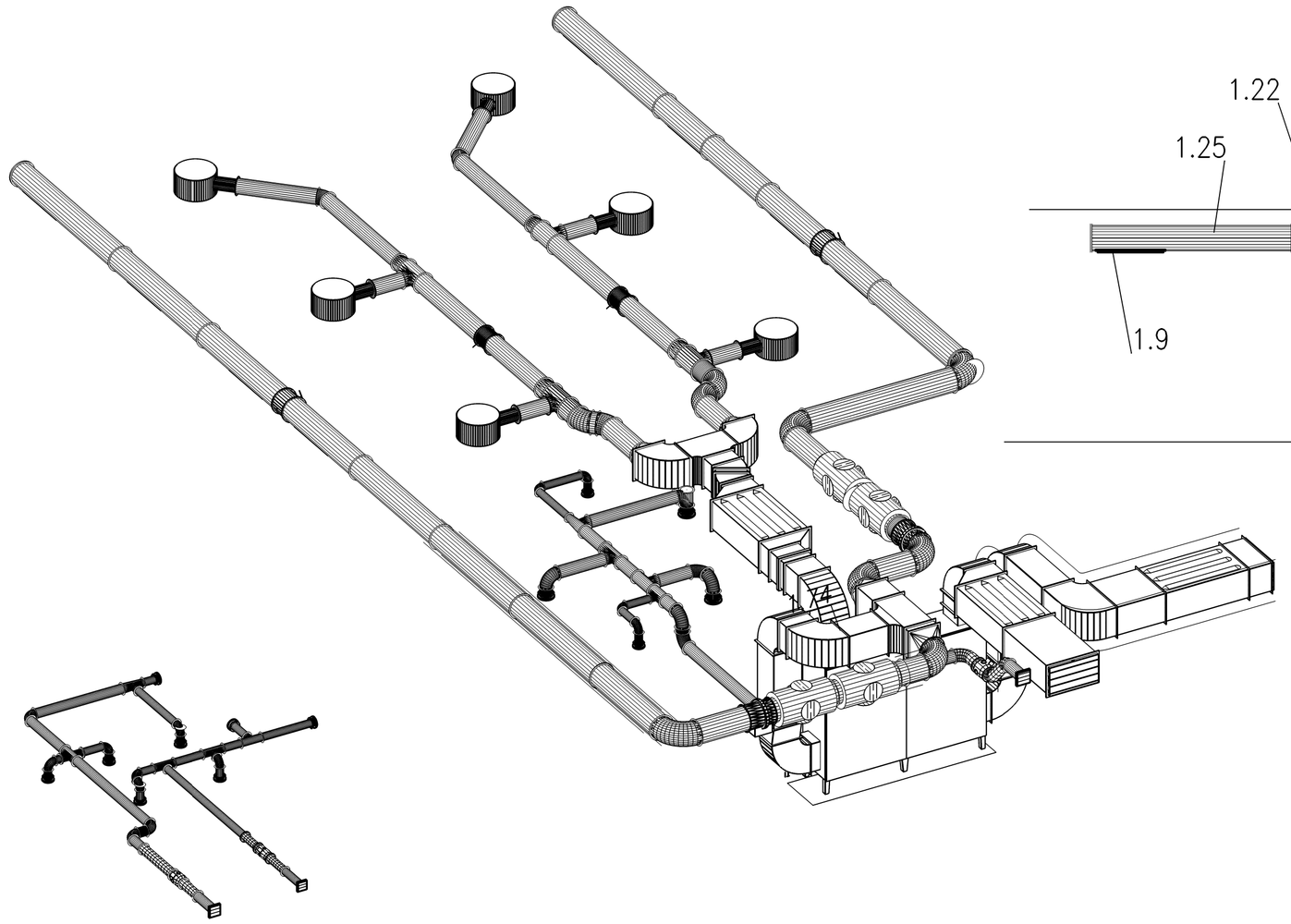

Řez 3–3

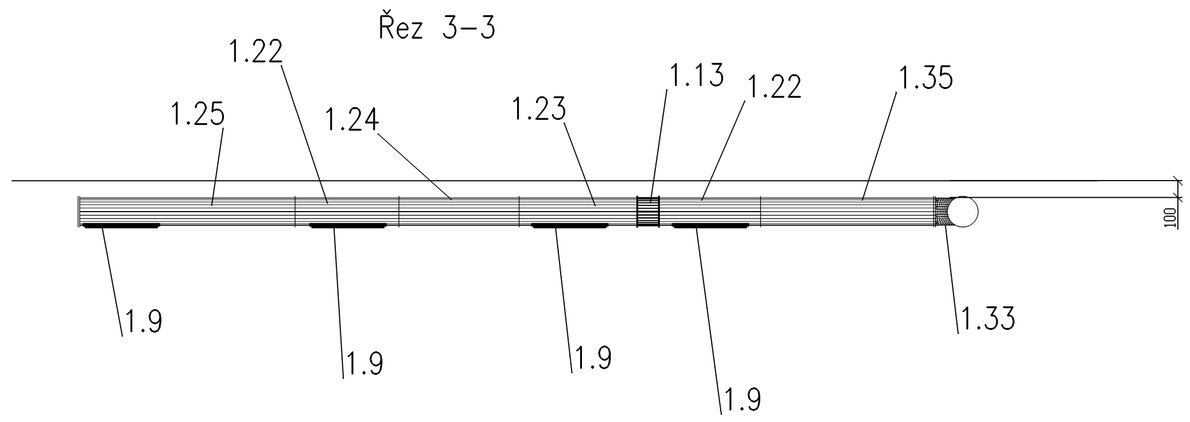


_před zahájením provádění, musí být jednotlivé odstíny barev, povrchy, materiály, atd... znovu odsouhlaseny architektem a investorem.
_pozorí všechny uvedené míry je nutné znovu ověřit přímo na stavbě ( provést podrobné měření při provádění stavby ).
_všechny jmenovitě uvedené typy materiálů a zařízení představují minimálně požadovaný standard.
uvedené výrobky lze zaměnit za stejně kvalitní nebo kvalitnější.

| | | | |
|---|---|---|---|
| HLAVNÍ ARCHITEKT- autor | VYPRACOVAL | ZODP.PROJEKTANT | bokota architekti<br>Ing.arch.Miloslav Bokota-autorizovaný architekt ČKA 02591<br>Česká 6, 360 15, Karlovy Vary,<br>mail: bokota@volny.cz, tel.:+420775900577 |
| Ing. arch. Miloslav Bokota | | Pavel Tezaur | |
| INVESTOR Statutární město Karlovy Vary, MMKV, Moskevská 21, 361 20 | | | |
| PROFESE D.1.1.4. c - technika prostředí staveb - vzduchotechnika | | | |
| "Centrum zdraví a bezpečí, Karlovy Vary"<br>dokumentace pro provedení stavby<br>SO 02 - CVIČNÉ BUDOVY / CB 01 - Hlavní budova | | | FORMÁT 6xA4<br>DATUM 9 / 2013<br>STUPEŇ DPS<br>Č. ZAKÁZKY 03-2013 |
| výkres: řez 1-1, 2-2, 3-3, 3D pohled P | | | MĚŘÍTKO 1:50<br>Č. v.D.1.1..4.c.04 /SO02-cb01 |